UBS

# United Barcode Systems

Etikettierung, Codierung und Kennzeichnung

APL 38s

*The right choice*

## Druck - und Anwendungssysteme

- **Konfigurierbar für das Aufbringen von 1 oder 2 Etiketten auf die Palette.**
- **Passend für jedes Ende von Fertigungslinien.**
- **Barcode-Prüfer (optional).**
- **Konnektivität mit beliebigen ERP-, MES-, WMS-, DBMS-Systemen usw.**
- **GS1-128, GS1-Datenmatrix und GS1-QR-Symbolik. Empfohlen für die Palettenkennzeichnung vom internationalen Dienstleister GS1.**
- **Geschwindigkeit bis zu 200 Paletten/ Stunde (2 Etiketten pro Palette).**
- **Leichter Zugang für den Wechsel von Verbrauchsmaterialien.**
- **Digitaler Regeldruckschalter.**
- **Kompakt, robust, zuverlässig und kompatibel mit allen OEM-Druckmaschinen auf dem Markt.**

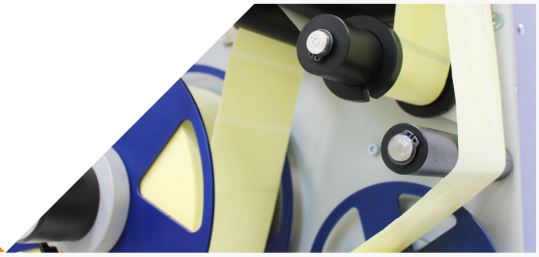

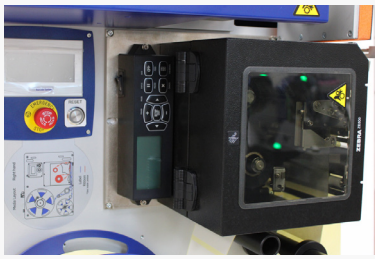

**APL 38s** Print & Apply-Systeme wurden technologisch so konzipiert, dass sie die strengsten Anforderungen in Bezug auf Zuverlässigkeit, Robustheit und Kompatibilität mit den von GS1 International herausgegebenen Standard-Marktvorschriften für Palettenetikettierung erfüllen.

**APL 38s** ermöglicht Etikettenrollen mit einem Durchmesser von bis zu 300 mm (optional 350 mm) mit einem einfachen System zum Entfernen und Ersetzen der Etikettenrolle.

Es besitzt eine Aufwickelachse des Trägerpapiers mit einem Klammersystem. Starr, ergonomisch und leicht zu bewegen.

**APL 38s** ermöglicht 2 Zylinderoptionen: 500 mm oder 700 mm. Es ist kompakt und klein und wurde für die einfache Integration in End-of-Line-Umgebungen entwickelt.

Die **APL 38s** -Geräte bieten über die Software UBS LabMan 4.0, die die Verwaltung und Verbindung von Daten mit jedem ERP-, MES-, WMS- oder DBMS-System ermöglicht, eine große Verbindungskapazität zu jedem Informations- oder Automatisierungssystem.

**APL 38s** entsprechen den globalen GS1-Codierungs- und Rückverfolgbarkeitsstandards mit ANSI-, A- und B-Klasse-Barcode-Druck auf GTIN-Codes.

Müssen Sie erweiterte Funktionen in die **APL 38s** integrieren? Unser APL 38si verfügt über Premium-Funktionen. →

# APL38s

Druck -
und Anwendungssysteme
**Robusto e Estável**

## EIGENSCHAFTEN

| | APL 38s |
|---|---|
| **ELEKTRIK** | |
| PLC (programmierbare Logik-Controller) | STANDARD |
| SCHNITTSTELLE | SCHWARZWEISS TOUCHSCREEN 3,8" |
| STANDARDWERTE | ✗ |
| NETZTEIL | 100 - 240 ±10 WS , 50 / 60Hz |
| CE-BESTIMMUNGEN | SICHERHEITSSTUFE FÜR PLC (NOTSTOPP) |
| **PNEUMATIK** | |
| ANWENDUNG VON DRUCKREGULIERUNGSZYLINDERN | ✓ |
| VAKUUMSCHALTER | DIGITALE REGULIERUNG |
| DRUCKSCHALTER | DIGITALE REGULIERUNG |
| LUFTSTROMREGELUNGS-GEBLÄSEROHR | STANDARDINDIKATOR (ANALOG) |
| LUFTSTROMREGELUNG VAKUUM | ✗ (OPTIONAL) |
| EINGANGSLIEFERUNG | ✓ |
| **MECHANIK** | |
| ROLLENAUßENDURCHMESSER (MAX.) | 300MM (11,8"). 350MM (13,8") OPTIONAL |
| MAX. ETIKETTENBREITE | 170MM (6.69") |
| ABROLLER | DRUCKEREINGANGSSPANNUNGEN |
| AUFWICKLER | MOTOR MIT KUPPLUNG |
| EXTRAKTIONSSYSTEM FÜR TRÄGERPAPIER | KLAMMER |
| DATENTRÄGER-ABDECKUNG | ✗ (OPTIONAL) |
| VOLLE ABDECKUNG BEI RAUEN UMGEBUNGSBEDINGUNGEN | ✗ (OPTIONAL) |
| KABINENSCHUTZ FÜR ANSCHLUSSPANEEL | ✗ (OPTIONAL) |
| **KOMMUNIKATIONSWEGE** | |
| ALARMLICHT | EXTERN |
| ETHERNET | ✗ |
| MEDIEN FÜR NIEDRIGES NIVEAU | ✓ |
| DRUCKSCHALTEREINGANG | ✗ (OPTIONAL) |
| ANSCHLUSS FÜR STANDARDAUSGÄNGE | 7 SIGNALE |
| INTEGRATOR-STECKER | ✗ (OPTIONAL) |
| **ETIKETTIERER** | |
| 1 ETIKETT | 10 PALETTEN/ MIN |
| 2 ETIKETTEN | 3 PALETTEN/ MIN |
| **DRUCKERMODUL** | |
| DRUCKMASCHINE | ZEBRA, SATO, HONEYWELL.. |
| DRUCKAUFLÖSUNG | 203 - 300DPI |
| NETZTEIL | 100 - 240 ±10 V (WS) ,50 / 60Hz |
| SCHNITTSTELLE UND KONNEKTIVITÄT | ETHERNET, USB, RS232 |
| BETRIEBSTEMPERATUR | 5°C BIS 40°C |
| FEUCHTIGKEIT | 20% BIS 85% OHNE KONDENSATION |

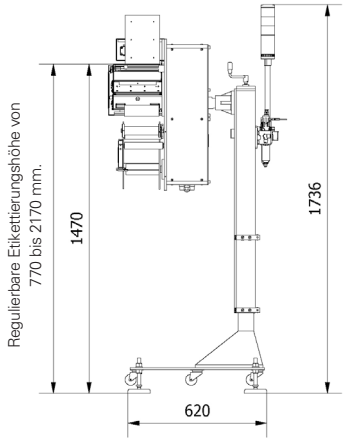


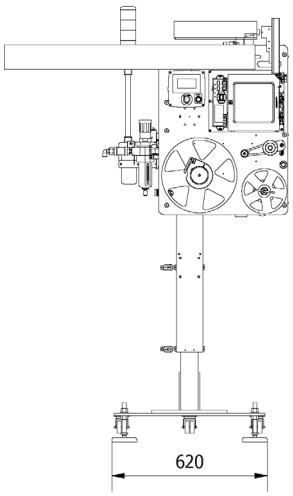


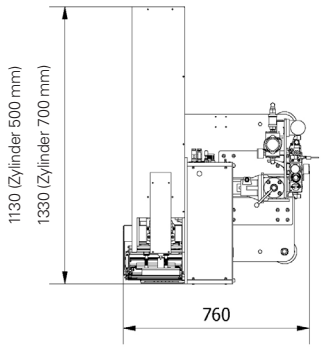


APL38s
**1 ETIKETT** - 10 palleten/min

APL38s
**2 ETIKETTEN** - 3 palleten/min

Aufgrund unserer Politik der kontinuierlichen Verbesserung können unsere Produktspezifikationen ohne Vorankündigung geändert werden.